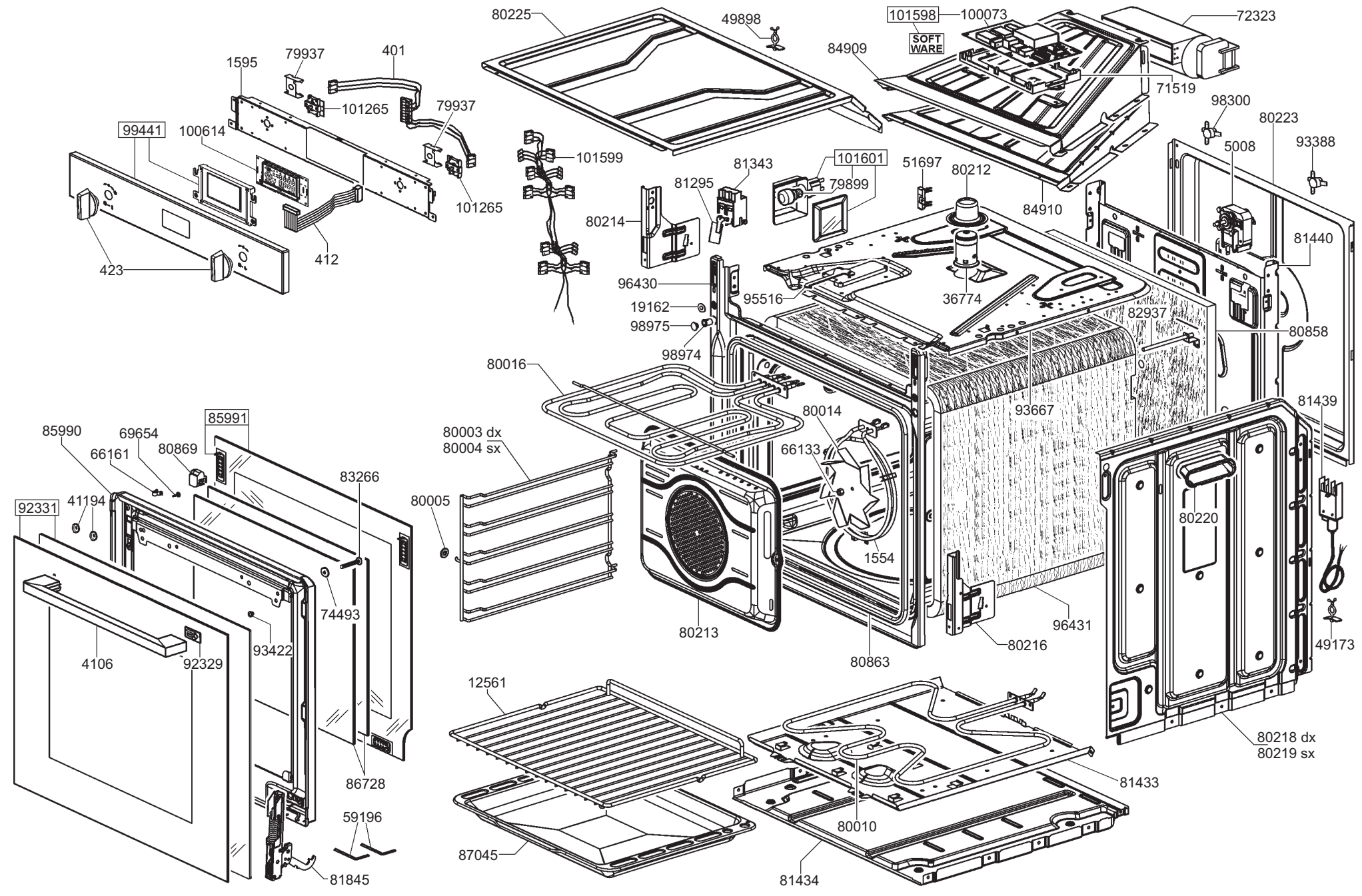
80225
49898
101598
100073
SOFT WARE
72323
84909
71519
98300
80223
5008
93388
1595
79937
401
101265
79937
99441
100614
101265
412
423
101599
81343
101601
51697
80212
81295
79899
80214
84910
81440
96430
95516
36774
19162
98975
98974
82937
80858
80016
93667
80014
81439
85990
69654
85991
66161
80869
83266
80003 dx
80004 sx
66133
92331
41194
80005
80220
1554
74493
93422
80213
96431
80216
49173
4106
92329
80863
12561
80218 dx
80219 sx
86728
81433
59196
80010
87045
81434
81845